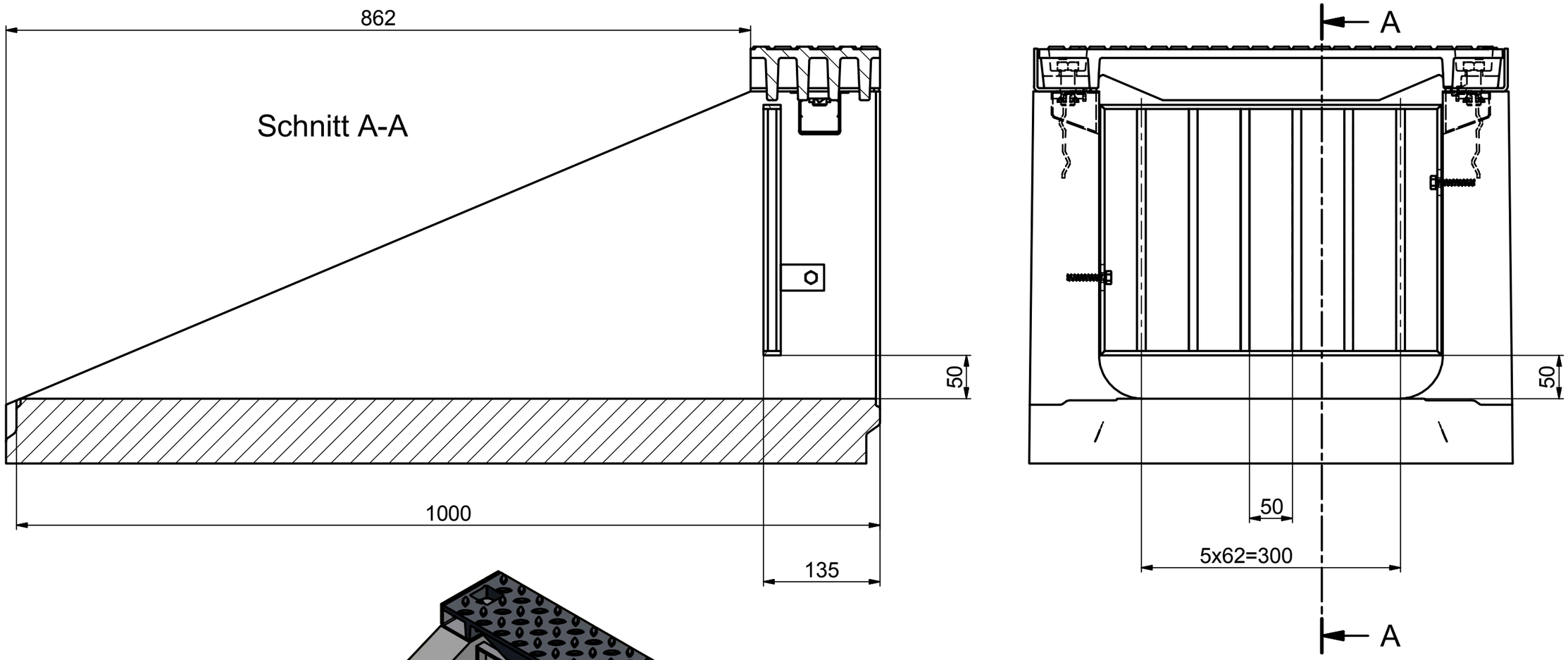

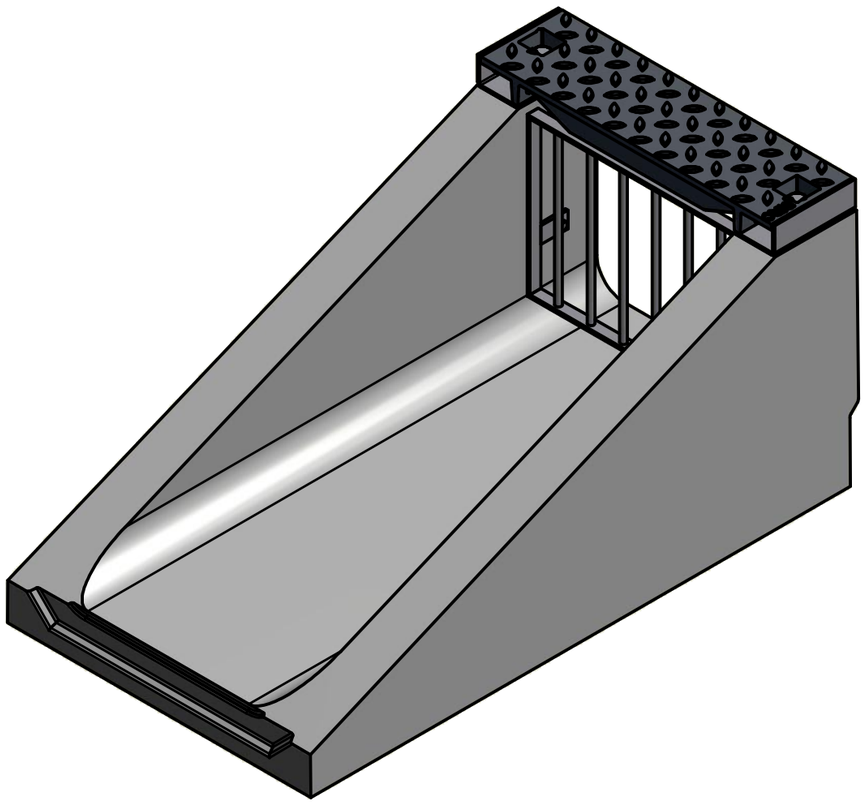

Pos.	kommt vor	Änder. Nr.	Änderung	Datum	Name	gepr.

Vertraulichkeit dieser Unterlage ist zu wahren. Schutzvermerk DIN 34 beachten.

BIRCO

BIRCO GmbH
Herrenpfädel 142
76532 Baden-Baden

	Datum	Name
gez.	19.11.2013	mr
gepr.		
ges.		

Maßstab : 1:5

CAD A3

Bennenung : Objekt-Nr. : 918219
BV : Barneveld

Böschungsschnitt mit Gitter
für BIRCO SIR NW 400

Zeichn. Nr. 17183