Querschnitt M1:10

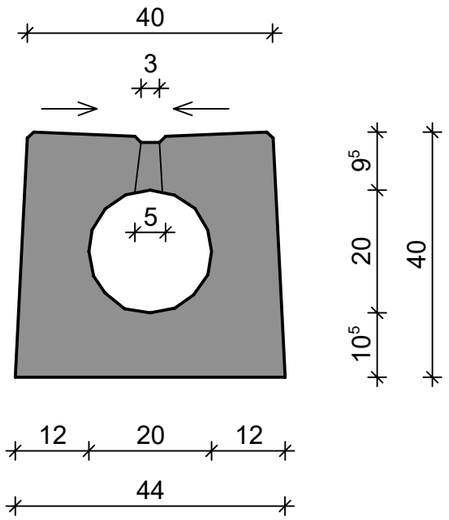

Draufsicht M1:20

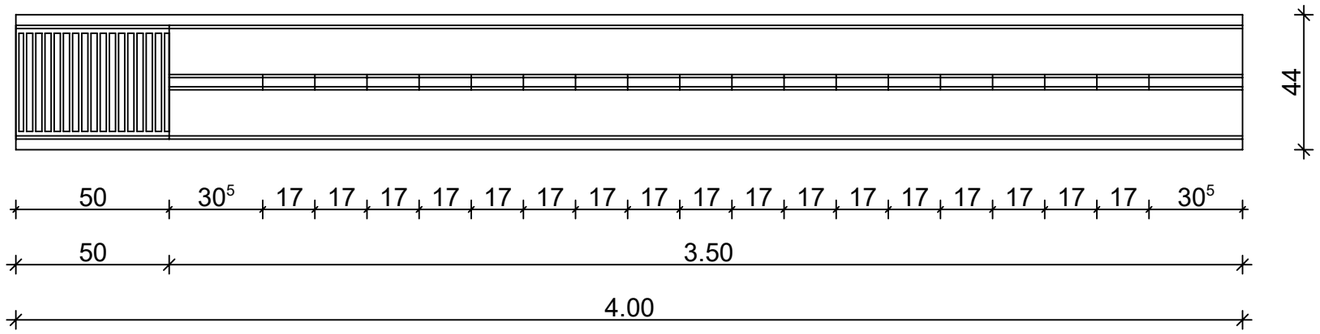

Ansicht

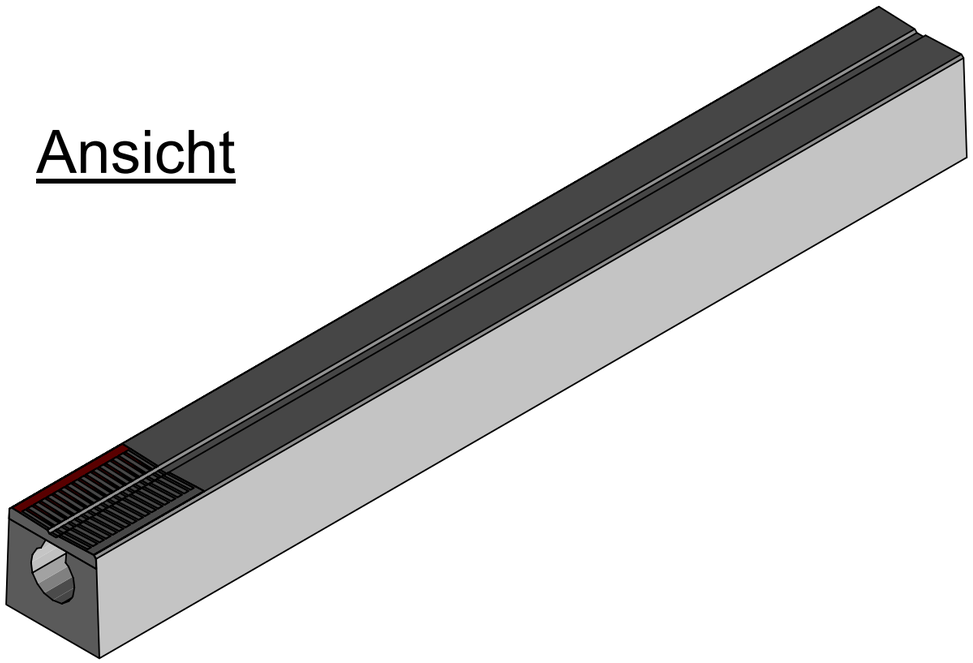

Technische Merkmale:

- Abflussquerschnitt:	DN20, A_q = 314 cm²
- Innengefälle:	Nein
- Oberfläche:	Rinnenform
- Schlitzart:	Unterbrochener Schlitz 3/5cm
- Belastungsklasse:	F 900
- Betongüte:	C80/95
- Expositionsklassen:	XC4, XA2, XD3, XF4
- Verbindung:	Lauverbindung
- Zulassungsnummer:	Z-74.4-83
- Einbaubedingungen:	Nach Herstellervorgabe

Rinninger BETONWAREN

88353 KISSLEGG / ALLGÄU
STOLZENSEEWEG 9
TELEFON: 07563 / 932-0
TELEFAX 07563 / 3072
E-MAIL: schlitzrinnen@rinninger.de

Bezeichnung:

Schlitzrinne
SR 20 U LAU - 40x40 - GS
Klasse F 900

Katalog-Nr. 700038 LAU

Allgemeintoleranzen nach DIN EN 1433

Format DIN A3

	Datum	Name	CAD-Gewicht	1,26 to		Auftragsnummer
Erst - Erstellung	01.02.2016	fh	CAD-Volumen	0,50 m³		--------
Freigabe - Technik	01.02.2016	hr	Änderung			Maßstab
Freigabe - Produktion	01.02.2016	rs				1 : 20 / 1 : 10